大型スクリーン／電動（上巻き・下巻き）／手動（下巻き）

EB 大型電動上巻き

受注生産

AC 100V　止め B接点　要 組立　RoHS

独自の平面性保持機構。設置性と安全性にも配慮した大型スクリーン。

●モーター部、リレー部、ローラー部を分割できるため、搬入や取り付けの際の負担が軽減。
●操作電圧100Vを採用。操作方法に応じた各種制御方法が選択可能。

付属品　壁埋込スイッチ（止B接）

［対応サイズ］

	200	250	300	350
NTSC(4:3)	●	●	●	●
HD(16:9)	●	●	●	●

■外形寸法図

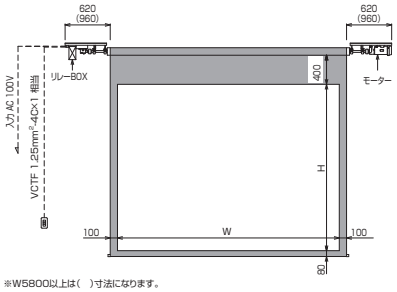

■NTSC(4:3)　※HD(16:9)サイズもご用意しています。

型　式	対応生地	イメージサイズ　W×H(mm)	製品質量(kg)	適用ボックス内寸法　L×h×d(mm)
EB-200V	WG201 WG207 BS101	4064×3048	約51	5800×300×300
EB-250V		5080×3810	約59	6800×300×300
EB-300V		6096×4572	約98	8500×300×300
EB-350V		7112×5334	約110	9600×300×300

※WG201、BS101はイメージ内に継ぎ目が入ります。WG207の350Vにはイメージ内に継ぎ目が入ります。

EC 大型電動下巻き

受注生産

DC 24V　3相 200V　止め B接点　要 組立

450型までの大型に対応する、電動スクリーン。

●下巻き機構のために、上パイプの多点吊が可能となり、たわみが無い高い平面性を確保。
●幅広く特注に対応が可能。またシステム組み込みにも柔軟に対応可能なため、他設備との調整が必要な、舞台、体育館、公民館などの大型スクリーンとしてお勧め。

付属品　壁埋込スイッチ（止B接）

［対応サイズ］

	300	350	400	450
NTSC(4:3)	●	●	●	●
HD(16:9)	●	●	●	●

■外形寸法図

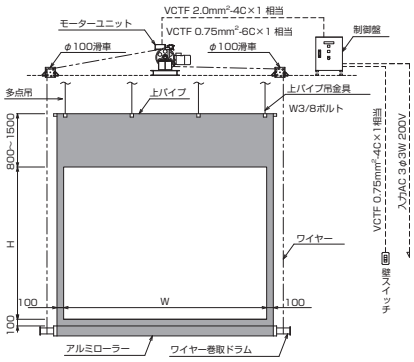

■NTSC(4:3)　※HD(16:9)サイズもご用意しています。

型　式	対応生地	イメージサイズ　W×H(mm)	製品質量(kg)
EC-300V	WG201 WG207 BS101	6096×4572	約80
EC-350V		7112×5334	約104
EC-400V		8128×6096	約134
EC-450V		9144×6858	約151

※WG201、BS101はイメージ内に継ぎ目が入ります。WG207の350Vにはイメージ内に継ぎ目が入ります。

HW 大型手動下巻き

受注生産

舞台や講堂、ホールなどで活躍、ウインチ式下巻きスクリーン。

●下巻き機構のため上パイプ多点吊が可能となり、高い平面性を確保。
●ウインチにも上限・下限リミットなど安全設計を採用。

［対応サイズ］

	200	250	300
NTSC(4:3)	●	●	●
HD(16:9)	●	●	●

オプション

WH-150W
WH手動式ウインチ
壁付型(W)

WH-150S
WH手動式ウインチ
自立型(S)

多点吊のため高い平面性を確保

■外形寸法図

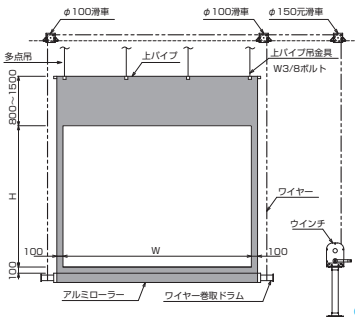

■NTSC(4:3)　※HD(16:9)サイズもご用意しています。

型　式	対応生地	イメージサイズ　W×H(mm)	製品質量(kg)	対応ウインチ
HW-200V	WG201	4064×3048	約56	WH-150S/150W
HW-250V		5080×3810	約68	
HW-300V		6096×4572	約80	

※イメージ内には継ぎ目が入ります。

価格はすべてオープンです。