大型スクリーン／電動（上巻き・下巻き）／手動（下巻き）

EB 大型電動上巻き

受注生産

AC 100V　止め B接点　要 組立　RoHS

独自の平面性保持機構。設置性と安全性にも配慮した大型スクリーン。

●モーター部、リレー部、ローラー部を分割できるため、搬入や取り付けの際の負担が軽減。
●操作電圧100Vを採用。操作方法に応じた各種制御方法が選択可能。

標準付属品
一連用壁埋込スイッチ（止B接）

■外形寸法図

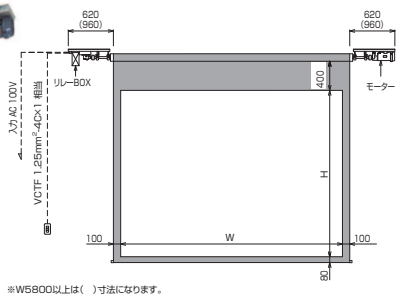

※W5800以上は（　）寸法になります。

NTSC 標準型式表（4:3）

画面サイズ	型式 基本型式	型式 対応生地	イメージサイズ W×H(mm)	製品質量 (kg)	適用ボックス内寸法 L×h×d(mm)
200	EB-200V		4064×3048	51.0	5800×300×300
250	EB-250V	WG201	5080×3810	59.0	6800×300×300
300	EB-300V	WG207	6096×4572	98.0	8500×300×300
350	EB-350V		7112×5334	110.0	9600×300×300

※WG201はイメージ内に継ぎ目が入ります。
WG207の350Vにはイメージ内に継ぎ目が入ります。

HD 標準型式表（16:9）

画面サイズ	型式 基本型式	型式 対応生地	イメージサイズ W×H(mm)	製品質量 (kg)	適用ボックス内寸法 L×h×d(mm)
200	EB-200H		4428×2491	50.0	6200×300×300
250	EB-250H	WG201	5535×3113	58.0	7300×300×300
300	EB-300H	WG207	6642×3736	98.0	9100×300×300
350	EB-350H		7749×4359	110.0	10200×300×300

※WG201はイメージ内に継ぎ目が入ります。

EC 大型電動下巻き

受注生産

DC 24V　3相 200V　オール A接点　要 組立

450型までの大型に対応する、電動スクリーン。

●下巻き機構のために、上パイプの多点吊が可能となり、たわみが無い高い平面性を確保。
●幅広く特注に対応が可能。またシステム組み込みにも柔軟に対応可能なため、
他設備との調整が必要な、舞台、体育館、公民館などの大型スクリーンとしてお勧め。

標準付属品
キー付スイッチ（オールA接）

■外形寸法図

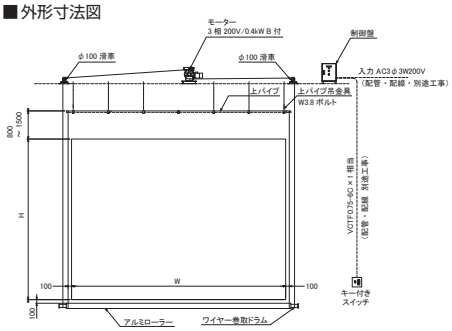

NTSC 標準型式表（4:3）

画面サイズ	型式 基本型式	型式 対応生地	イメージサイズ W×H(mm)	製品質量 (kg)
300	EC-300V		6096×4572	約80
350	EC-350V	WG201	7112×5334	約104
400	EC-400V	WG207	8128×6096	約134
450	EC-450V		9144×6858	約151

※WG201はイメージ内に継ぎ目が入ります。
WG207の350V以上にはイメージ内に継ぎ目が入ります。

HD 標準型式表（16:9）

画面サイズ	型式 基本型式	型式 対応生地	イメージサイズ W×H(mm)	製品質量 (kg)
300	EC-300H		6642×3736	約81
350	EC-350H	WG201	7749×4359	約104
400	EC-400H	WG207	8855×4981	約134
450	EC-450H		9962×5604	約150

※WG201はイメージ内に継ぎ目が入ります。
WG207の400H以上にはイメージ内に継ぎ目が入ります。

HW 大型手動下巻き

受注生産

舞台や講堂、ホールなどで活躍、ウインチ式下巻きスクリーン。

●下巻き機構のため上パイプ多点吊が可能となり、高い平面性を確保。
●ウインチにも上限・下限リミットなど安全設計を採用。

オプション
WH手動式ウインチ
壁付型(W)(WH-150W)
WH手動式ウインチ
自立型(S)(WH-150S)

多点吊のため高い平面性を確保

■外形寸法図

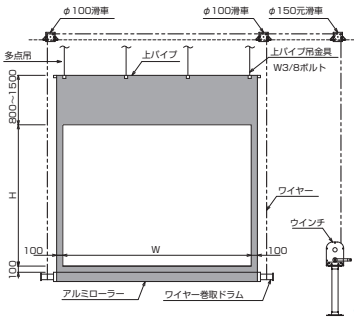

NTSC 標準型式表（4:3）

画面サイズ	型式 基本型式	型式 対応生地	イメージサイズ W×H(mm)	スクリーン質量 (kg)	対応ウインチ
200	HW-200V		4064×3048	約56	WH-150S/150W
250	HW-250V	WG201	5080×3810	約68	WH-150S/150W
300	HW-300V		6096×4572	約80	WH-150S/150W

※イメージ内には継ぎ目が入ります。

HD 標準型式表（16:9）

画面サイズ	型式 基本型式	型式 対応生地	イメージサイズ W×H(mm)	スクリーン質量 (kg)	対応ウインチ
200	HW-200H		4428×2491	約56	WH-150S/150W
250	HW-250H	WG201	5535×3113	約68	WH-150S/150W
300	HW-300H		6642×3736	約80	WH-150S/150W

※イメージ内には継ぎ目が入ります。

張込タイプの大型スクリーン（FR）もございます。お問い合わせください。

価格はすべてオープンです。