マグネットスクリーン

マグネット　スプリング　RoHS　VOC

WSM 平面・曲面黒板用 スプリング式ローラー手巻き収納横開きタイプ

まぐピタ Magnet Screen

水平器が付いて、水平出しがとても簡単になったマグネットスクリーン。
取付け・巻取り・持ち運びが簡単なローラー巻取り型。

超短焦点プロジェクター推奨

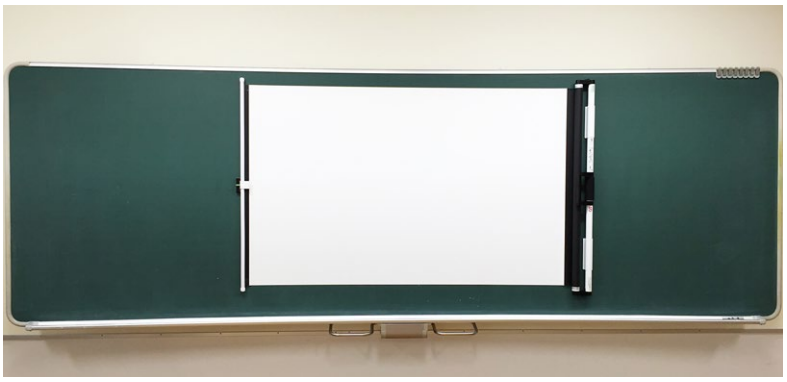

- ●ホワイトボードマーカーで書いて消せる。ホワイトボードタイプのプロジェクタースクリーン。
- ●背の低い人でも楽に貼り付けできる横開きタイプ。
- ●用途に合わせ縦・横、右・左、どちらからでも貼り付け可能。
- ●強固なアルミローラーを採用、シートをしっかり巻取り。
- ●曲面黒板にも対応するフレキシブルな幕面。
- ●水平器付きで、水平設置が容易。
- ●シンプルデザインで軽量、持ち運びが簡単。
- ●ビジネス用途にも、マグネットの効くパーティションなどを利用して超短焦点プロジェクターに最適。
- ●フック（紐）が付いて便利になった収納。

※曲面黒板に使用した場合には、超短焦点プロジェクターの画像が変形する場合があります。（▶P.46）
※貼り付け面の凹凸に影響されます。外し忘れのマグネットやテープ、パーティションの段差などにご注意ください。

■巻取り状態

水平器付き

①位置決め

②縦パイプの固定

③可動式フックから回転パイプを外す

④シートの張込

■外形寸法図

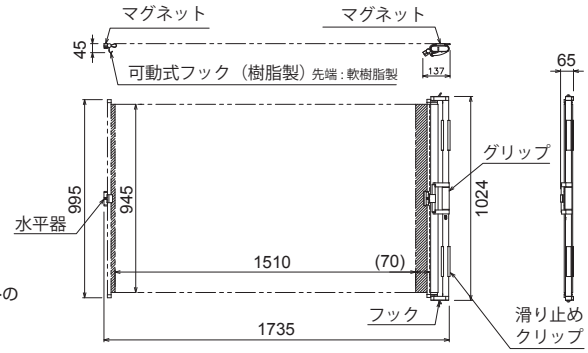

■WXGA（16:10）準拠

（対応生地▶P.27）

画面サイズ	型式 基本型式	型式 対応生地	塗装色	イメージサイズ W×H(mm)	外形寸法(収納時) W×D×H(mm)	投写可能最大サイズ NTSC(4:3)	投写可能最大サイズ HD(16:9)	投写可能最大サイズ WXGA(16:10)	本体質量(kg)	付属品
70	WSM-070WC-MH2-2	WE111	白	1510×945	1024×65×137	62型	68型	70型	約2.7	専用マーカー：赤×1、黒×1 イレーザー×1

マグネットスクリーン

マグネット　スプリング　RoHS　VOC

WSM 平面・曲面黒板用 スプリング式ローラー手巻き収納縦開きタイプ

まぐピタ Magnet Screen

■外形寸法図

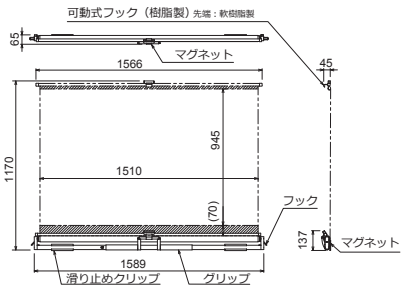

超短焦点プロジェクター推奨

曲面黒板にも対応。
取付け・巻取り・持ち運びが簡単なプロジェクター用マグネットスクリーン。

- ●プロジェクタースクリーンに使用しているものと同じアルミローラーを採用、シートをしっかり巻取り。
- ●曲面黒板にも対応するフレキシブルな幕面。
- ●上パイプは曲面に柔軟に対応する軟質素材。
- ●シンプルデザインで軽量、持ち運びが簡単。
- ●ビジネス用途にも、マグネットの効くパーティションなどを利用して超短焦点プロジェクターに最適。
- ●フック（紐）が付いて便利になった収納。

※曲面黒板に使用した場合には、超短焦点プロジェクターの画像が変形する場合があります。（▶P.46）
※貼り付け面の凹凸に影響されます。外し忘れのマグネットやテープ、パーティションの段差などにご注意ください。

■WXGA（16:10）準拠

（対応生地▶P.27）

画面サイズ	型式 基本型式	型式 対応生地	塗装色	イメージサイズ W×H(mm)	外形寸法(収納時) W×D×H(mm)	投写可能最大サイズ NTSC(4:3)	投写可能最大サイズ HD(16:9)	投写可能最大サイズ WXGA(16:10)	本体質量(kg)	付属品
70	WSM-070WC-MV3-2	WE111	白	1510×945	1589×65×137	62型	68型	70型	約3.2	マーカー:赤×1、黒×1、イレーザー×1

価格はすべてオープンです。