大型スクリーン上巻き 電動

受注生産 AC100V 止め B接点

SEL 大型 モーター内蔵タイプ

特別な調整機構無しに平面性を確保できる大型巻取りローラー採用。

モーターがパイプ内に収まった インモーター型の大型スクリーンです。

- ●上限リミット機能付モーターを巻き取りローラー内に設置。はみ出し部材が少ないシンプル構造。
- ●従来比16%アップの大型ローラー採用で平面性を確保。
- ●押しボタン式リミットスイッチ採用。
- ●スラブ、ぶどう棚からの設置に対応できるようアルミ天板を採用。
- ●DC24V仕様にも対応可能。

■外形寸法図

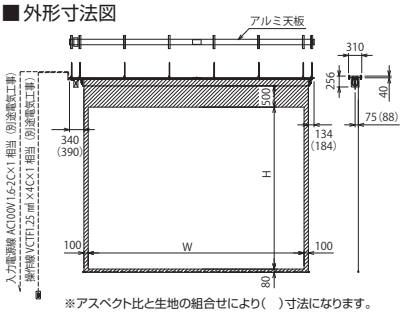

※アスペクト比と生地の組合せにより（　）寸法になります。
詳しくはお問い合せください。

■アルミ天板を標準装備

標準付属品

一連用壁埋込スイッチ
(止B接)S-R3B
(▶P.72)

■NTSC(4:3)　表は標準型式です。SELはこの他様々なアスペクトに対応いたします。

画面サイズ	型式 基本型式	対応生地		イメージサイズ W×H(mm)	製品質量 (kg)	適用ボックス内寸法 L×d×h(mm)
220	SEL-220VM1	WG201	WG207	4470×3353	約51.5	5400×250×250
250	SEL-250VM1	WG201	WG207	5080×3810	約58.6	6000×250×250
270	SEL-270VM1	WG201	WG207	5486×4115	約86.4	6500×250×250
300	SEL-300VM1	WG201	WG207	6096×4572	約96.5	7100×250×250

※WG201はイメージ内に継ぎ目が入ります。

■WXGA(16:10)

画面サイズ	型式 基本型式	対応生地		イメージサイズ W×H(mm)	製品質量 (kg)	適用ボックス内寸法 L×d×h(mm)
226	SEL-220WM1	WG201	WG207	4871×3045	約53.6	5800×250×250
257	SEL-250WM1	WG201	WG207	5535×3460	約83.9	6600×250×250
278	SEL-270WM1	WG201	WG207	5977×3736	約90.7	7000×250×250

※WG201はイメージ内に継ぎ目が入ります。

大型スクリーン下巻き 電動

受注生産 DC24V 3相200V オールA接点 要組立

EC 大型

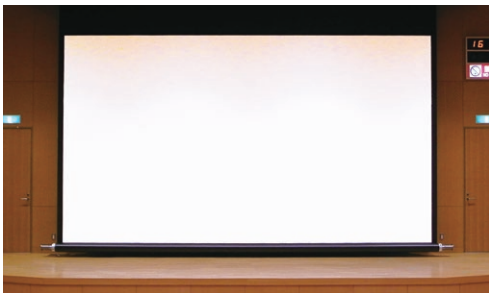

450型までの大型に対応する、電動スクリーン。

- ●下巻き機構のために、上パイプの多点吊が可能となり、たわみが無い高い平面性を確保。
- ●幅広く特注に対応が可能。またシステム組み込みにも柔軟に対応可能なため、他設備との調整が必要な、舞台、体育館、公民館などの大型スクリーンとしてお勧め。
- ●キンク※や素線切断を考慮した巻取りドラム、滑車を採用。ワイヤーへの負担を出来るだけ軽くした安全設計。

※キンク：ロープのねじれと緩みが同時に起き、そのためにもつれや塑性変形を起こした状態。

- ●安全な操作電圧24Vを採用。

■多点吊のため高い平面性を確保

標準付属品

安全なキー付きスイッチを採用
(オールA接点)

多彩なマルチ投写ができる大型スクリーン

■外形寸法図

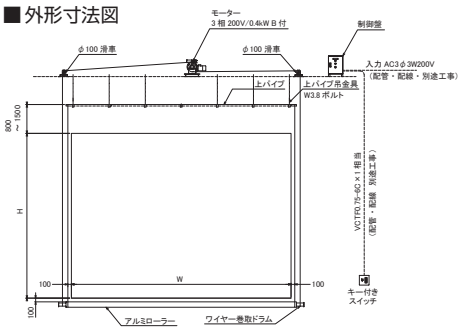

例えばシネスコ300型のECには、シネスコ200型で表組の投写とHD100型で画像データの投写が同時に行えます。
（マルチ投写の詳細はP.48をご覧ください）

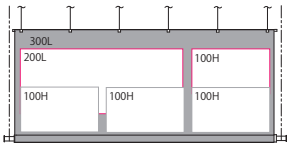

■ECの部品構成
・モーターユニット×1　・滑車×2
・スクリーン吊金具×7～11（サイズにより異なります）
・ワイヤー×1（生地四方全長×2.5倍）
・制御盤×1　・壁スイッチ（キー付き）×1

■NTSC(4:3)　表は標準型式です。ECはこの他様々なアスペクトに対応いたします。

画面サイズ	型式 基本型式	対応生地		イメージサイズ W×H(mm)	製品質量 (kg)
300	EC-300V	WG201	WG207	6096×4572	約80
350	EC-350V	WG201	WG207	7112×5334	約104
400	EC-400V	WG201	WG207	8128×6096	約134
450	EC-450V	WG201	WG207	9144×6858	約151

※WG201はイメージ内に継ぎ目が入ります。WG207の350V以上にはイメージ内に継ぎ目があります。

■HD(16:9)

画面サイズ	型式 基本型式	対応生地		イメージサイズ W×H(mm)	製品質量 (kg)
300	EC-300H	WG201	WG207	6642×3736	約81
350	EC-350H	WG201	WG207	7749×4359	約104
400	EC-400H	WG201	WG207	8855×4981	約134
450	EC-450H	WG201	WG207	9962×5604	約150

※WG201はイメージ内に継ぎ目が入ります。WG207の400H以上にはイメージ内に継ぎ目が入ります。