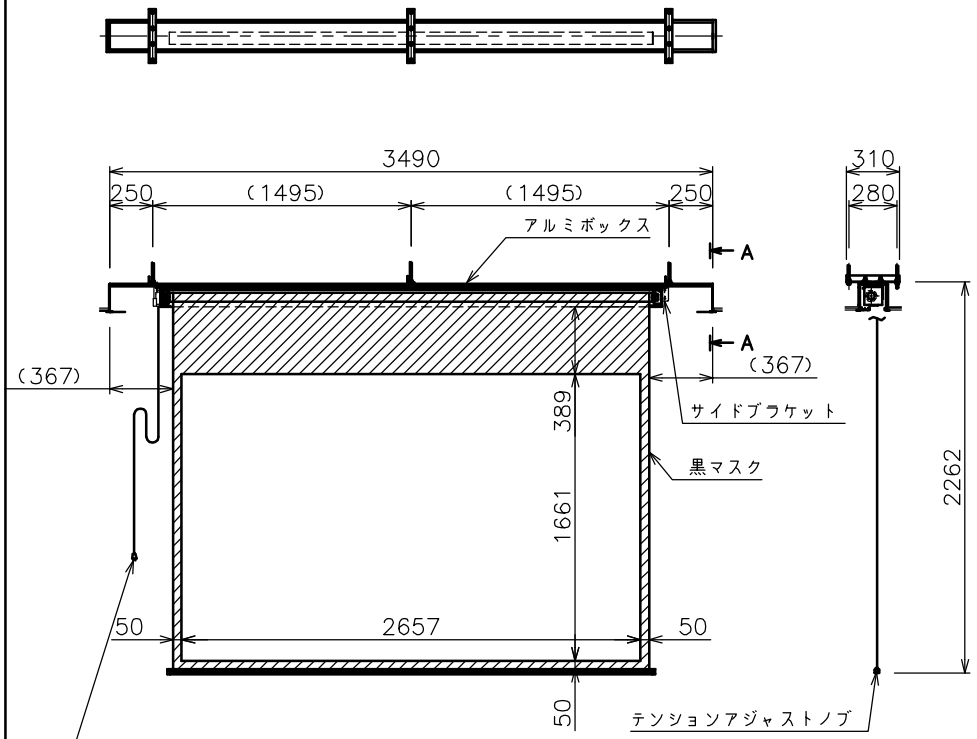

端子台タイプをご選択の場合、電源コンセントは付属されておりません。

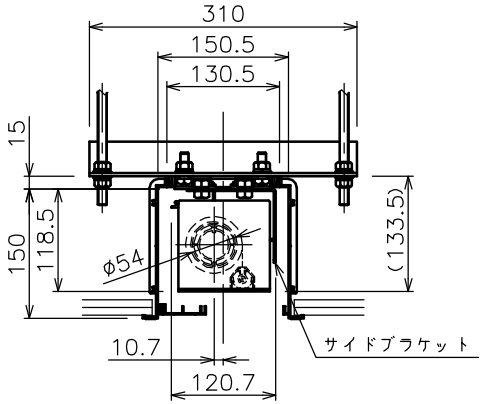

矢視A−A(S=1/6)

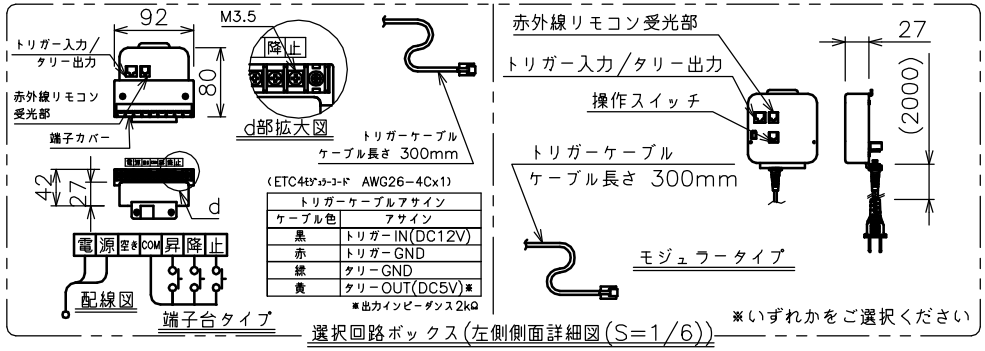

選択回路ボックス(左側側面詳細図(S=1/6))

・外形寸法は、小数点以下を切上げております。

※いずれか、もしくは両方をご選択ください

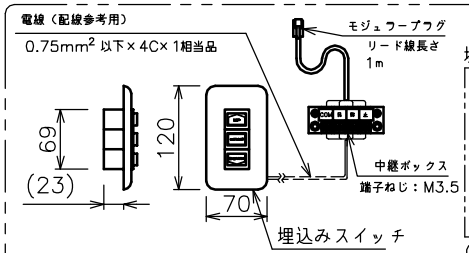

壁埋込スイッチ

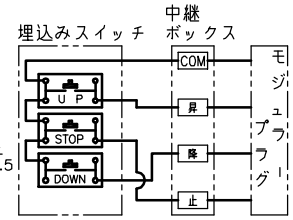

(DC5V操作)

配線図

※端子台タイプをご選択の場合、中継ボックスは付属されておりません。

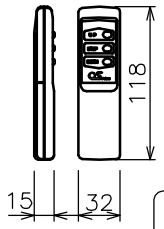

赤外線リモコン

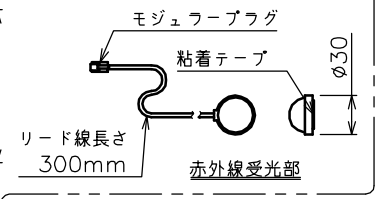

選択操作スイッチ(リモコン)

定格電圧	AC100V 50/60Hz
定格電流	0.96A
昇降速度	66/79 (mm/sec)

スクリーン生地	ホワイト(WG103) 防炎品
	ピュア・マット(WF202)
	ビーズ(BS101) 防炎品
	ウルトラビーズプレミアムグレー(BU202) 防炎品
スクリーンケース	シンメトリーケース
機構	テンションアジャスト
質量	31.7kg
選択部品	回路ボックス/操作スイッチ(リモコン)
オプション	赤外線リモコン(S−R1) 壁埋込スイッチ(S−R2)/一連用壁埋込スイッチ(S−R3)
アルミボックス	AL−349X
備考	RoHS対応品

注 記

1. スイッチボックス、一次・二次電気配線、配管工事、及び配線材料は別途となります。
2. 赤外線リモコンセットをお使いの場合、インバーター照明下では受信感度が低下し、到達距離が短くなることがあります。

株式会社オーエス	商品名称	商品型式	縮尺	単位	DATE	図名
	電動スクリーン Bセレクション(アルミボックスタイプ)	SEB−120WM−__1	A3 1/30	mm	2010/12	製品寸法図