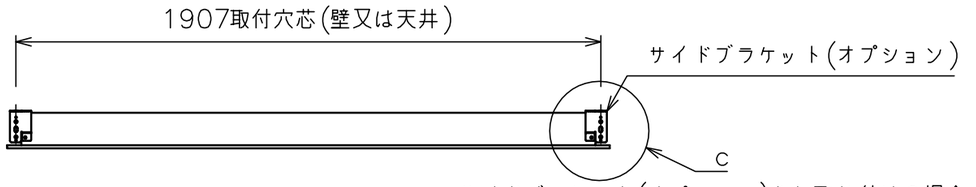

サイドブラケット(オプション)をお取り付けの場合

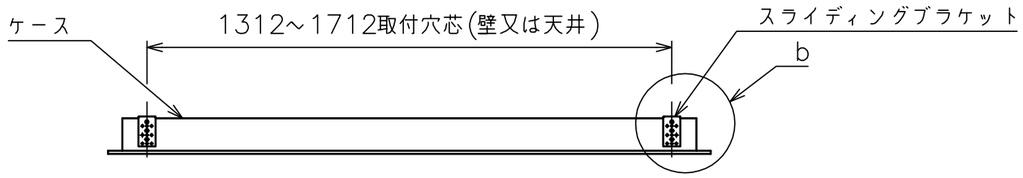

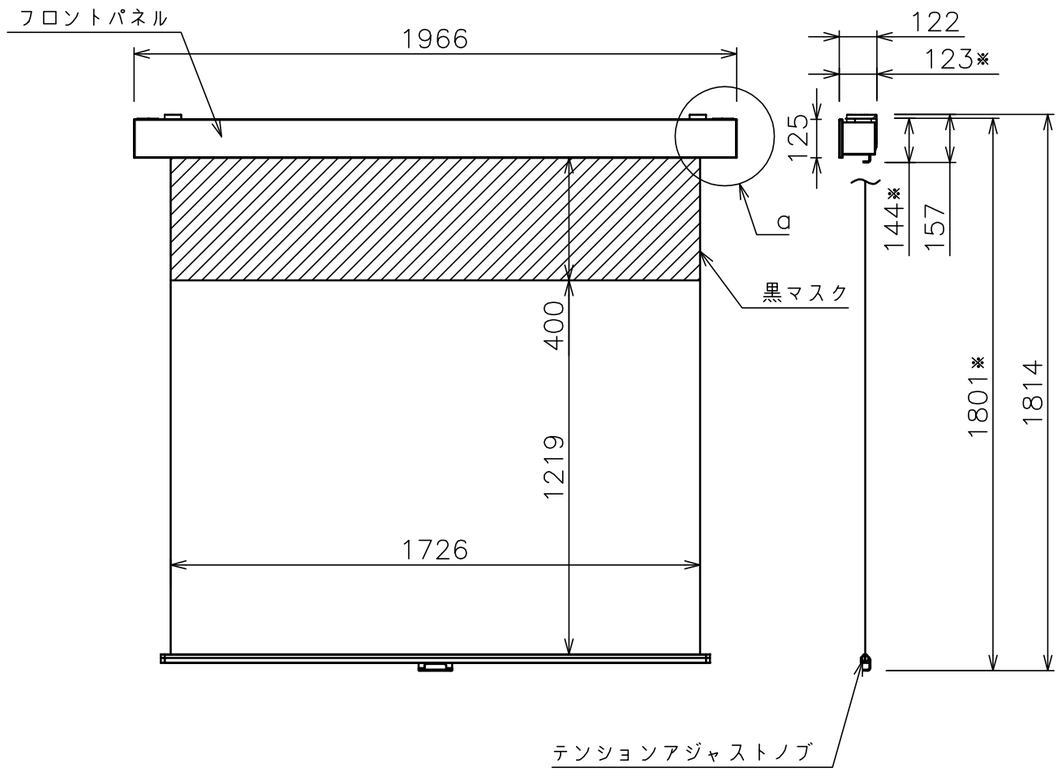

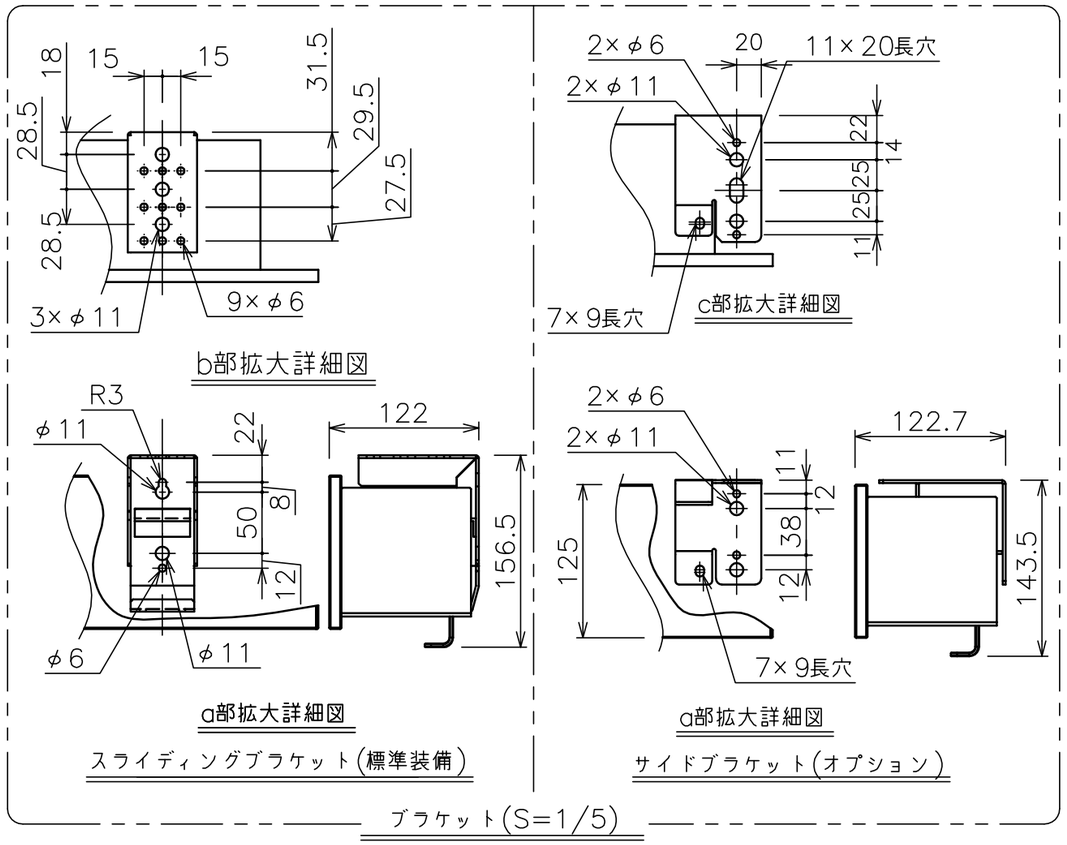

ブラケット(S=1/5)

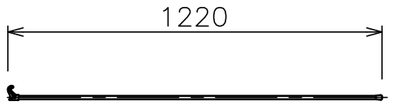

フック棒

スクリーン生地	ホワイト（ESeco） 防炎品
スクリーンケース	シンメトリーケース
フロントパネル	色：黒／白 脱着可能
機　　構	テンションアジャスト
質　　量	9.5kg
オプション	サイドブラケット(S−M2)
備　　考	RoHS対応品

エコマーク認定　（第09105005号）

注　記

1.※寸法はサイドブラケット(オプション)の場合の寸法となります。

・外形寸法は、小数点以下を切上げております。

株式会社オーエス	商品名称 手動　エコマーク認定スクリーン　Pセレクション（フロントパネルタイプ）	商品型式 SMP−080VF−_1−ESeco	縮尺 A3 1/20	単位 mm	DATE 2011／01	図名 製品寸法図